2/4-pipe Fan Coil Units

GENERAL CLIMATE

История

GENERAL CLIMATE — это международный промышленный холдинг, созданный в 2002 году российскими инвесторами с целью занять лидирующие позиции среди мировых производителей оборудования для кондиционирования, вентиляции и отопления воздуха.

Нашими партнерами всегда становились только лучшие производители своей отрасли. Главным критерием при выборе всегда было — четкое следование им принципам бескомпромиссного качества.

На сегодняшний день GENERAL CLIMATE имеет стратегическое сотрудничество с производственными площадями на территориях Китая, Германии, Италии, Чехии, Дании, России и других стран. Кроме того, за это время компании удалось сконцентрировать огромный интеллектуальный потенциал, выраженный в наличии опытных управленцев и инженеров из разных стран, авторитетных специалистов в области маркетинга и продаж.

Такое сочетание создает поистине благоприятную среду для производства высококачественного, надежного и конкурентного оборудования.

Цели

Основной целью GENERAL CLIMATE является создание высокотехнологичного продукта, который по качеству и своим техническим возможностям превосходил бы существующие аналоги, но не вызывал ощущения недоступности.

Идеология GENERAL CLIMATE заключается в создании продукта, нужного обществу и отражающего три основных принципа:

- надежность;
- удобство;
- доступность.

GENERAL CLIMATE — это бренд, соответствующий самым высоким критериям качества, предъявляемым к оборудованию при создании комфортной климатической среды и нацеленный на признание его самыми требовательными потребителями.

Канальные 2-х трубные фанкойлы GDU-W 2
Канальные 4-х трубные фанкойлы GDU-F 3
Канальные высоконапорные 2-х трубные фанкойлы GDUR-R 4
Кассетные компактные 2-х/4-х трубные фанкойлы GCKD(S)i 5
Кассетные 2-х трубные фанкойлы GCKA-Ri 6
Кассетные 4-х трубные фанкойлы GCKA-Fi 7
Настенные 2-х трубные фанкойлы GHW-VR(W) 8
Пульты управления и аксессуары для фанкойлов 9

Канальные 2-х трубные фанкойлы GDU-W-03..16DR

Холодопроизводительность
2.7–14.0 кВт

Теплопроизводительность
4.3–23.4 кВт

Спецификация и рабочие параметры 2-х трубных фанкойлов канального типа GDU-W-R

Модель		GDU-W-03DR	GDU-W-04DR	GDU-W-05DR	GDU-W-06DR	GDU-W-08DR	GDU-W-10DR	GDU-W-12DR	GDU-W-14DR	GDU-W-16DR
Расход воздуха, м3/ч		510/385/255	680/510/340	850/640/425	1020/765/510	1360/1020/680	1700/1275/850	2040/1530/1020	2380/1785/1190	2550/2100/1300
Статический напор вентилят., Па		30/60 (устанавливается выбором скорости)								
Охлаждение (вода 7/12 С)	Мощность, кВт	2.7/2.3/2.1	3.6/3.2/2.7	4.5/3.8/3.3	5.5/4.6/4.1	7.5/6.3/5.7	9.0/7.6/6.4	10.8/9.2/7.9	12.3/10.5/9.3	14.0/11.8/10.3
	Расход воды, л/ч	464	619	757	946	1290	1531	1858	2116	2322
	Сопротивление, кПа	11	17	22	14	14	22	39	46	16
Обогрев (вода 50 С)	Мощность, кВт	4.3/3.7/3.2	5.4/4.7/4.1	6.8/5.8/5.1	8.1/6.8/5.9	11.0/9.5/8.3	13.5/11.7/10.0	16.5/14.1/12.2	19.5/16.9/14.6	23.4/19.8/17.2
	Расход воды, л/ч	464	619	757	946	1290	1531	1858	2116	2322
	Сопротивление, кПа	9.5	15.5	18.3	11.8	12.5	19.0	32.6	40.1	10
Электропитание, В/ф/Гц		220–240 / 1~ / 50								
Электрическая мощность, кВт		0.06	0.067	0.089	0.11	0.13	0.171	0.212	0.249	0.474
Уровень звук. давления, dB(A)		41/37/32	42/39/33	45/41/34	46/41/35	46/41/36	47/43/37	48/44/38	49/44/39	51/47/42
Мотор вентилятора	Тип	Низкошумный, 4-х скоростной								
	Количество	1				2				1
Вентилятор	Тип	Центробежный, с загнутыми вперед лопатками								
	Количество	2				4				2
Тепло-обменик	Макс. раб. давл., кПа	1.6								
	Диаметр труб, дюйм	9.52								
Габариты / Масса	Габариты блока, мм	841x241x522	941x241x522	941x241x522	1161x241x522	1461x241x522	1566x241x522	1856x241x522	2022x241x522	1369x342x612
	Габариты упак., мм	890x260x550	990x260x550	990x260x550	1210x260x550	1510x260x550	1615x260x550	1905x260x550	2070x260x550	1421x381x619
	Вес нетто, кг	16.5	19.2	19.2	22.0	30.9	33.4	38.5	42.1	46.0
	Вес брутто, кг	19.0	21.6	21.6	25.0	34.5	37.0	42.0	47.5	50.0
Трубо-проводы	Вход/выход воды	RC3/4								
	Дренаж внеш., мм	24								

Сетчатый фильтр в комплекте.
Опция:
Механический пульт для 2-х трубных фанкойлов GR-107D;
Проводной ЖК-пульт GR-208DT;
Пульт управления GR-902D4L-MD с MODBUS;
3-х ходовой клапан GVM-2315, GVM-2320, GVM-2325;
Плата GD-PCR для подключения к центральному пульту CCM03, адаптеру группового контроля, к проводному пульту KJR-12B или ИК-пульту R51/E-1.

	03	04-05	06	08	10	12	14	16
A	645	745	965	1265	1370	1660	1826	1369
B	585	685	905	1205	1310	1600	1766	1085
C	613	713	933	1233	1338	1628	1794	1112
D	585	685	905	1205	1310	1600	1766	1085
E	841	941	1161	1461	1566	1856	2022	1369
F	683	783	1003	1303	1408	1698	1864	1085

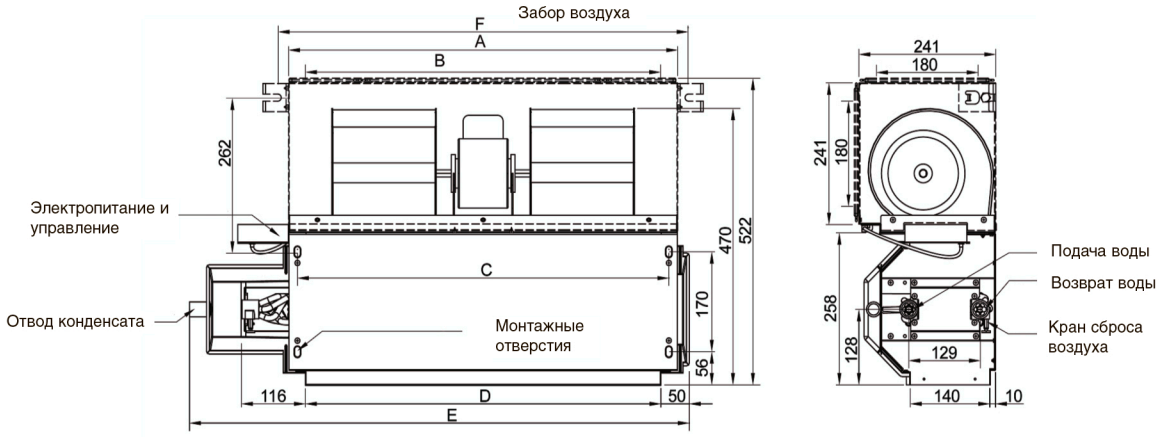

* Производитель постоянно работает над совершенствованием оборудования General Climate и оставляет за собой право внесения изменений в его конструкцию без предварительного уведомления. Актуальность информации о технических характеристиках можно уточнить у официальных представителей компании.

Канальные 4-х трубные фанкойлы GDU-F-03..14DR

Холодопроизводительность
2.7–12.3 кВт

Теплопроизводительность
4.0–16.3 кВт

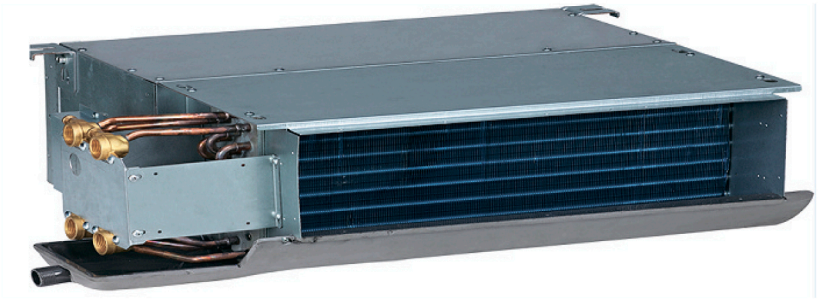

Спецификация и рабочие параметры 4-х трубных фанкойлов канального типа GDU-F-R

Модель		GDU-F-03DR	GDU-F-04DR	GDU-F-05DR	GDU-F-06DR	GDU-F-08DR	GDU-F-10DR	GDU-F-12DR	GDU-F-14DR
Расход воздуха, м3/ч		510/385/255	680/510/340	850/640/425	1020/765/510	1360/1020/680	1700/1275/850	2040/1530/1020	2380/1785/1190
Статический напор вентилят., Па		30/60 (устанавливается выбором скорости)							
Охлаждение (вода 7/12 С)	Мощность, кВт	2.7/2.4/2.2	3.6/3.1/2.5	4.5/3.8/3.3	5.4/4.4/3.9	7.5/6.3/5.7	9.0/7.4/6.4	10.8/9.2/7.9	12.3/10.5/9.3
	Расход воды, л/ч	464	619	754	930	1250	1452	1900	2110
	Сопротивление, кПа	14	11	10	19	21	35	35	52
Обогрев (вода 50 С)	Мощность, кВт	4.0/3.5/3.0	5.2/4.5/3.9	5.7/5.0/4.3	7.8/6.5/5.4	10.1/8.8/7.4	11.5/10.0/8.8	14.0/12.8/11.0	16.3/13.9/12.5
	Расход воды, л/ч	344	447	490	635	826	990	1234	1401
	Сопротивление, кПа	12.5	24.0	24.0	41.5	21.0	38.0	31.0	55.0
Электропитание, В/ф/Гц		220–240 / 1~ / 50							
Электрическая мощность, кВт		0.064	0.075	0.096	0.114	0.154	0.193	0.23	0.278
Уровень звук. давления, dB(A)		42/38/32	43/39/33	44/40/34	45/41/35	46/42/36	47/43/37	48/44/38	49/45/39
Мотор вентилятора	Тип	Низкошумный, 4–х скоростной							
	Количество	1				2			
Вентилятор	Тип	Центробежный, с загнутыми вперед лопатками							
	Количество	2				4			
Тепло–обменик	Макс. раб. давл., кПа	1.6							
	Диаметр труб, дюйм	9.52							
Габариты / Масса	Габариты блока, мм	840x240x522	940x240x522	940x240x522	1160x240x522	1460x240x522	1565x240x522	1855x240x522	2022x241x522
	Габариты упак., мм	890x260x550	990x260x550	990x260x550	1210x260x550	1510x260x550	1615x260x550	1905x260x550	2070x260x550
	Вес нетто, кг	17.5	20.7	20.7	23.5	32.4	34.9	40.0	43.6
	Вес брутто, кг	20.0	23.1	23.1	26.5	36.0	38.6	43.5	48.9
Трубо–проводы	Вход/выход воды	RC3/4”							
	Дренаж внеш., мм	24							

	03	04-05	06	08	10	12	14
A	645	745	965	1265	1370	1660	1826
B	585	685	905	1205	1310	1600	1766
C	613	713	933	1233	1338	1628	1794
D	585	685	905	1205	1310	1600	1766
E	841	941	1161	1461	1566	1856	2022
F	683	783	1003	1303	1408	1698	1864

Сетчатый фильтр в комплекте.
Опция:
Механический пульт для 4-х трубных фанкойлов GR-107D4;
3-х ходовой клапан GVM-2315, GVM-2320, GVM-2325;
Пульт управления GR-902D4L-MD с MODBUS;
Плата GD-PCF для подключения к центральному пульту CCM03, адаптеру группового контроля, к проводному пульту KJR-12B или ИК-пульту R51/E-1.

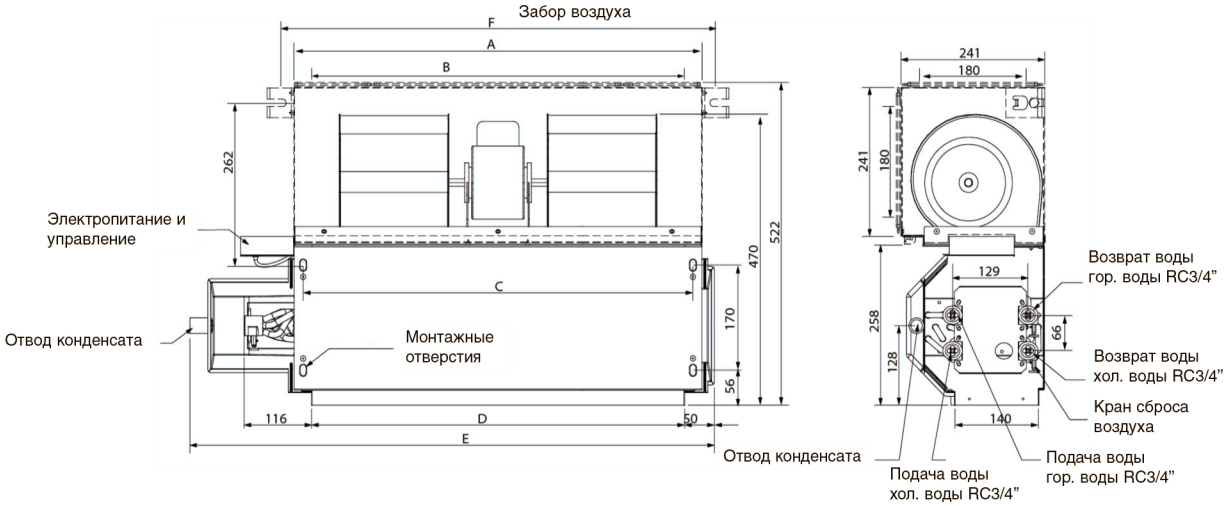

* Производитель постоянно работает над совершенствованием оборудования General Climate и оставляет за собой право внесения изменений в его конструкцию без предварительного уведомления. Актуальность информации о технических характеристиках можно уточнить у официальных представителей компании.

Канальные высоконапорные 2-х трубные фанкойлы GDUR-8..22R

Фанкойлы повышенной мощности и расхода воздуха

Холодопроизводительность
6.6–12.0 кВт

Теплопроизводительность
9.7–17.9 кВт

Холодопроизводительность
14.1–20.1 кВт

Теплопроизводительность
21.2–30.0 кВт

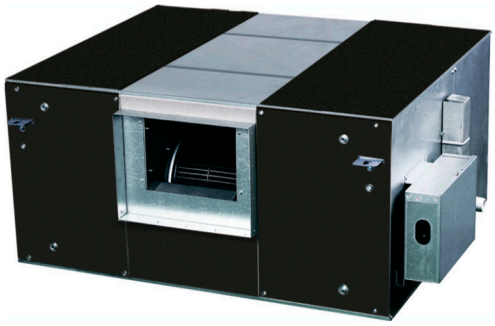

GDUR–(08–10–12–14)R

GDUR–(16–18–22)R

Спецификация и рабочие параметры 2-х трубных высоконапорных фанкойлов канального типа GDUR-R

Модель		GDUR-08R	GDUR-10R	GDUR-12R	GDUR-14R	GDUR-16R	GDUR-18R	GDUR-22R
Расход воздуха, м3/ч		1360/1220/1090	1700/1530/1380	2040/1880/1610	2380/2120/1860	2720/2450/2170	3060/2750/2450	3740/3360/2990
Статический напор вентилят., Па		70				100		
Охлаждение (вода 7/12 С)	Мощность, кВт	6.6/6.4/6.1	8.8/8.2/7.6	10.0/9.5/8.5	12.0/11.5/10.2	14.1/13.1/11.9	15.9/14.6/13.5	20.1/18.6/17.3
	Расход воды, л/ч	1135	1514	1720	2064	2425	2718	3423
	Сопротивление, кПа	8	24	24	36	52	90	130
Обогрев (вода 50 С)	Мощность, кВт	9.7/8.5/7.2	13.2/11.5/9.9	15.0/12.9/11.3	17.9/15.8/13.6	21.2/18.2/15.7	23.8/20.9/17.9	30.0/26.7/22.5
	Расход воды, л/ч	1135	1514	1720	2064	2425	2718	3423
	Сопротивление, кПа	8.4	25.0	23.4	34.2	51.0	85.0	121.0
Электропитание, В/ф/Гц		220–240 / 1~ / 50						
Электрическая мощность, кВт		0.35	0.35	0.35	0.35	0.55	0.8	0.95
Уровень звук. давления, dB(A)		49/42/35	50/43/36	51/44/37	52/45/38	54/47/40	60/53/46	61/54/47
Мотор вентилятора	Тип	Низкошумный, 4–х скоростной						
	Количество	1						
Вентилятор	Тип	Центробежный, с загнутыми вперед лопатками						
	Количество	1				2		
Тепло–обменик	Макс. раб. давл., кПа	1.6						
	Диаметр труб, дюйм	9.52						
Габариты / Масса	Габариты блока, мм	946x400x816				1290x400x809		
	Габариты упак., мм	1015x480x857				1368x460x877		
	Вес нетто, кг	50.0	52.0		54.0	76.0		
	Вес брутто, кг	55.0	57.0		59.0	83.0		
Трубо–проводы	Вход/выход воды	RC3/4”						
	Дренаж внеш., мм	32						

Сетчатый фильтр и прямоугольный адаптер в комплекте.
Опция:
Механический пульт для 2-х трубных фанкойлов GR-107D; Проводной ЖК-пульт GR-208DT;
Пульт управления GR-902D4L-MD с MODBUS; 3-х ходовой клапан GVM-2315, GVM-2320, GVM-2325.

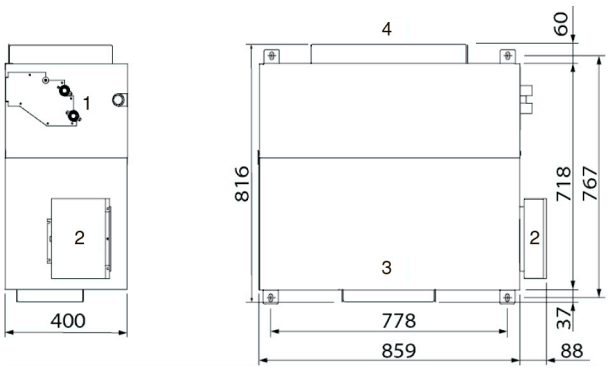

GDUR–(08–10–12–14)R

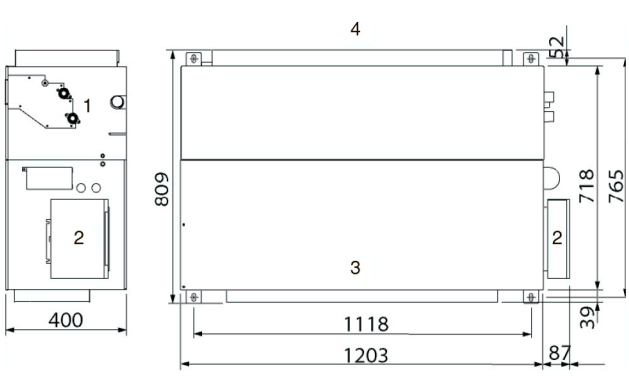

GDUR–(16–18–22)R

1. Подключение воды
2. Электропитание и управление
3. Забор воздуха
4. Раздача воздуха

* Производитель постоянно работает над совершенствованием оборудования General Climate и оставляет за собой право внесения изменений в его конструкцию без предварительного уведомления. Актуальность информации о технических характеристиках можно уточнить у официальных представителей компании.

Кассетные компактные 2-х/4х трубные фанкойлы GCKD / GCKD-S

Удобство монтажа под стандартный проем подвесного потолка

Холодопроизводительность
3.0–4.5 кВт

Теплопроизводительность
4.0–6.0 кВт

Спецификация и рабочие параметры компактных фанкойлов кассетного типа GCKD / GCKD-S

Модель		2-х трубные			4-х трубные		
		GCKD-300(i)	GCKD-400(i)	GCKD-500(i)	GCKD-400S(i)	GCKD-450S(i)	GCKD-500S(i)
Расход воздуха, м3/ч		510/440/360	680/580/480	850/730/600	680/580/480	760/650/540	850/730/600
Охлаждение (вода 7/12 С)	Мощность, кВт	3.0/2.58/2.16	3.7/3.18/2.66	4.5/3.6/3.06	2.9/2.55/2.04	3.2/нд/нд	3.5/2.87/2.15
	Расход воды, л/ч	522	642	774	499	552	602
	Сопротивление, кПа	14	15	16	16	21	24
Обогрев (вода 70/50С)	Мощность, кВт	4.0/3.5/3.08	5.1/4.3/3.83	6.0/4.76/4.07	4.6/3.82/3.4	4.8/нд/нд	5.1/4.03/3.52
	Расход воды, л/ч	516	636	684	396	420	439
	Сопротивление, кПа	14.0	15.0	15.0	23.0	25.0	27.0
Электропитание, В/ф/Гц		220–240 / 1~ / 50					
Электрическая мощность, кВт		0.05	0.07	0.095	0.07	0.08	0.095
Уровень звук. давления, dB(A)		36/33/28	42/39/32	45/42/34	42/39/32	43/40/33	45/42/34
Мотор вентилятора	Тип	Низкошумный, 4–х скоростной					
	Количество	1					
Вентилятор	Тип	Центробежный, с загнутыми вперед лопатками					
	Количество	1					
Тепло–обменик	Макс. раб. давл., кПа	1.6					
	Диаметр труб, мм	7					
Габариты и масса блока	Блок, мм	575x261x575					
	Упаковка, мм	655x290x655					
	Вес нетто, кг	16.5			17.5		
	Вес брутто, кг	20.0			21.5		
Габариты и масса панели	Панель, мм	647x50x647					
	Упаковка, мм	715x123x715					
	Вес нетто, кг	2.5					
	Вес брутто, кг	4.5					
Трубо–проводы	Вход/выход воды	RC3/4"			G3/4"(хол. вода) / G1/2"(гор.вода)		
	Дренаж внеш., мм	25					

ИК-пульт R51/E-1 в комплекте. Сетчатый фильтр. Декоративная панель T-MBQ4-03B4 (Приобретается отдельно).
Встроенная дренажная помпа h=800 мм.
Опция: Проводной пульт управления KJR-12B; 3-х ходовой клапан GVM-2315, GVM-2320, GVM-2325.

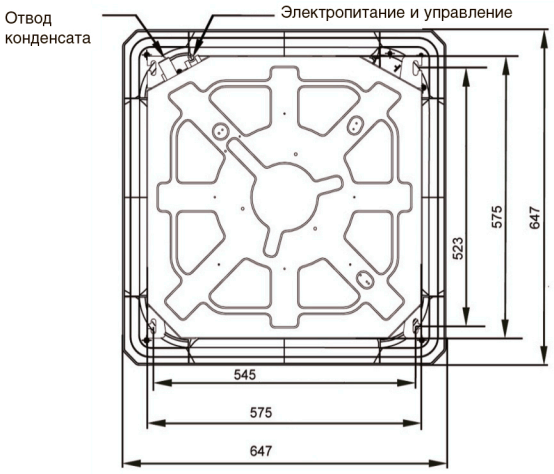

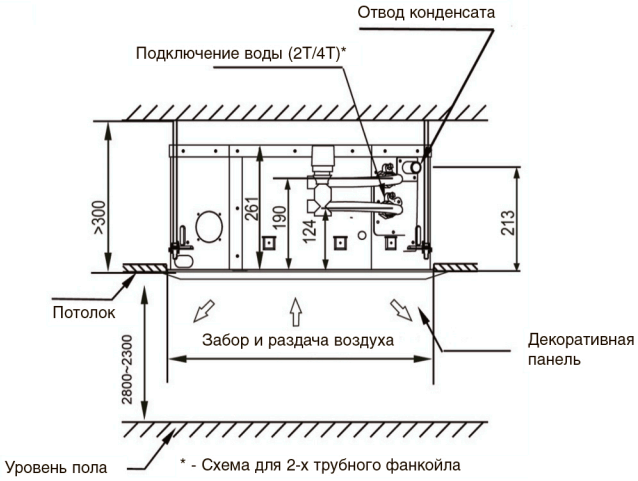

* Производитель постоянно работает над совершенствованием оборудования General Climate и оставляет за собой право внесения изменений в его конструкцию без предварительного уведомления. Актуальность информации о технических характеристиках можно уточнить у официальных представителей компании.

Кассетные 2-х трубные фанкойлы GCKA-Ri

Холодопроизводительность
5.7–13.3 кВт

Теплопроизводительность
9.7–17.8 кВт

Спецификация и рабочие параметры 2-х трубных фанкойлов кассетного типа GCKA-Ri

Модель		GCKA-600Ri	GCKA-750Ri	GCKA-850Ri	GCKA-950Ri	GCKA-1200Ri	GCKA-1500Ri	GCKA-1600Ri
Расход воздуха, м3/ч		1000/850/720	1250/1060/900	1400/1190/1010	1600/1360/1150	2000/1700/1440	2550/2170/1840	2720/2300/1950
Охлаждение (вода 7/12 С)	Мощность, кВт	5.7/4.73/3.96	7.0/5.62/4.72	7.27/6.46/5.71	8.22/7.39/6.54	10.39/9.25/8.2	12.9/11.51/10.21	13.3/12.1/10.71
	Расход воды, л/ч	985	1200	1250	1415	1790	2215	2256
	Сопротивление, кПа	23.8	25.2	27	31.2	44	40	42
Обогрев (вода 50/70 С)	Мощность, кВт	9.66/7.72/6.27	11.55/9.24/7.51	12.42/9.93/8.07	13.85/11.08/9.0	17.58/14.06/11.42	17.6/14.08/11.44	17.8/14.4/11.6
	Расход воды, л/ч	970	1170	1250	1450	1800	2215	2280
	Сопротивление, кПа	22.0	25.0	27.0	32.0	44.3	40.0	43.0
Электропитание, В/ф/Гц		220–240 / 1~ / 50						
Электрическая мощность, кВт		0.125	0.13	0.15	0.155	0.19	0.19	0.19
Уровень звук. давления, dB(A)		45/41/36	46/42/37	47/43/38	48/44/39	49/45/40	50/46/41	50/47/42
Мотор вентилятора	Тип	Низкошумный, 4–х скоростной						
	Количество	1						
Вентилятор	Тип	Центробежный, с загнутыми вперед лопатками						
	Количество	1						
Тепло–обменик	Макс. раб. давл., кПа	1.6						
	Диаметр труб, мм	7						
Габариты и масса блока	Блок, мм	840x230x840		840x300x840				
	Упаковка, мм	900x237x900		900x307x900				
	Вес нетто, кг	25.0		30.5			35.5	
	Вес брутто, кг	27.0		36.2			41.0	
Габариты и масса панели	Панель, мм	950x45x950						
	Упаковка, мм	1035x90x1035						
	Вес нетто, кг	6.0						
	Вес брутто, кг	9.0						
Трубо–проводы	Вход/выход воды	RC3/4”						
	Дренаж внеш., мм	32						

ИК-пульт R51/E-1 в комплекте. Сетчатый фильтр. Декоративная панель T-MBQ4-02C (Приобретается отдельно).
Встроенная дренажная помпа h=800 мм.
Опция: Проводной пульт управления KJR-12B; 3-х ходовой клапан GVM-2315, GVM-2320, GVM-2325

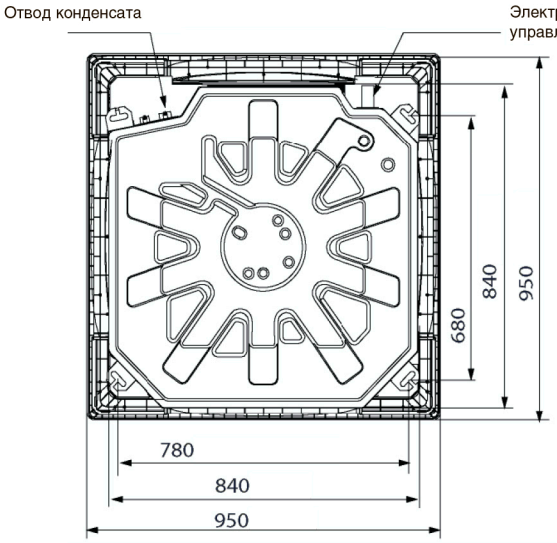

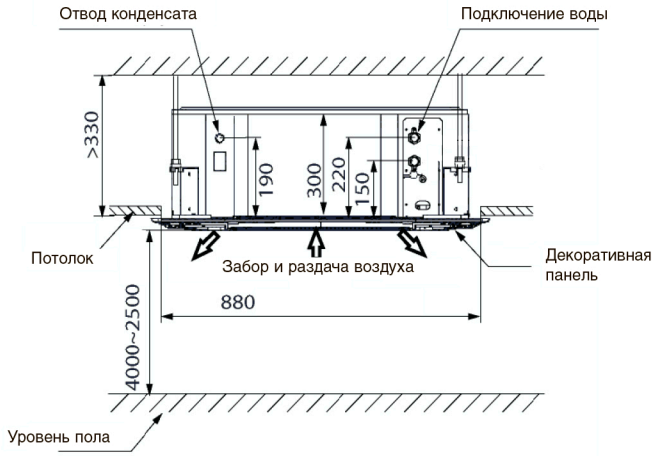

* Производитель постоянно работает над совершенствованием оборудования General Climate и оставляет за собой право внесения изменений в его конструкцию без предварительного уведомления. Актуальность информации о технических характеристиках можно уточнить у официальных представителей компании.

Кассетные 4-х трубные фанкойлы GCKA-Fi

Холодопроизводительность
5.1–11.3 кВт

Теплопроизводительность
6.7–13.5 кВт

Спецификация и рабочие параметры 4-х трубных фанкойлов кассетного типа GCKA-Fi

Модель		GCKA-600Fi	GCKA-750Fi	GCKA-850Fi	GCKA-950Fi	GCKA-1200Fi	GCKA-1500Fi	GCKA-1600Fi
Расход воздуха, м3/ч		1150/800/690	1460/1020/880	1480/1040/890	1720/1200/1030	1860/1300/1110	2100/1470/1260	2240/1640/1400
Охлаждение (вода 7/12 С)	Мощность, кВт	5.1/4.08/3.76	5.93/4.41/3.94	6.17/5.13/4.59	6.7/5.48/4.85	9.28/7.45/6.5	10.58/7.45/6.5	11.29/8.36/7.42
	Расход воды, л/ч	877	1020	1061	1152	1596	1820	2010
	Сопротивление, кПа	15.0	17.0	20	22.0	32	38	43
Обогрев (вода 50/70 С)	Мощность, кВт	6.67/5.87/5.07	7.87/6.85/5.9	8.06/6.93/6.05	8.67/7.63/6.59	11.65/10.49/8.85	12.62/11.36/9.47	13.46/12.12/9.95
	Расход воды, л/ч	574	677	693	746	1020	1085	1150
	Сопротивление, кПа	37.0	41.0	39.0	42.0	57.0	61.0	65.0
Электропитание, В/ф/Гц		220–240 / 1~ / 50						
Электрическая мощность, кВт		0.17	0.188	0.198	0.205	0.215	0.234	0.234
Уровень звук. давления, dB(A)		42/32/26	44/34/28	46/36/30	47/38/32	48/40/34	50/42/36	50/42/36
Мотор вентилятора	Тип	Низкошумный, 4–х скоростной						
	Количество	1						
Вентилятор	Тип	Центробежный, с загнутыми вперед лопатками						
	Количество	1						
Тепло–обменик	Макс. раб. давл., кПа	1.6						
	Диаметр труб, мм	7						
Габариты и масса блока	Блок, мм	840x300x840						
	Упаковка, мм	900x330x900						
	Вес нетто, кг	35.5						
	Вес брутто, кг	41.0						
Габариты и масса панели	Панель, мм	950x45x950						
	Упаковка, мм	1035x90x1035						
	Вес нетто, кг	6.0						
	Вес брутто, кг	9.0						
Трубо–проводы	Вход/выход воды	RC3/4”						
	Дренаж внеш., мм	32						

ИК-пульт R51/E-1 в комплекте. Сетчатый фильтр. Декоративная панель T-MBQ4-02C (Приобретается отдельно).
Встроенная дренажная помпа h=800 мм.
Опция: Проводной пульт управления KJR-12B; 3-х ходовой клапан GVM-2315, GVM-2320, GVM-2325

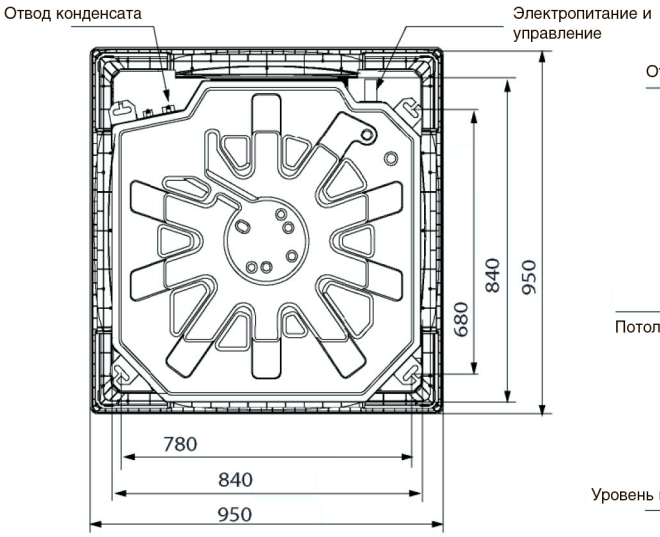

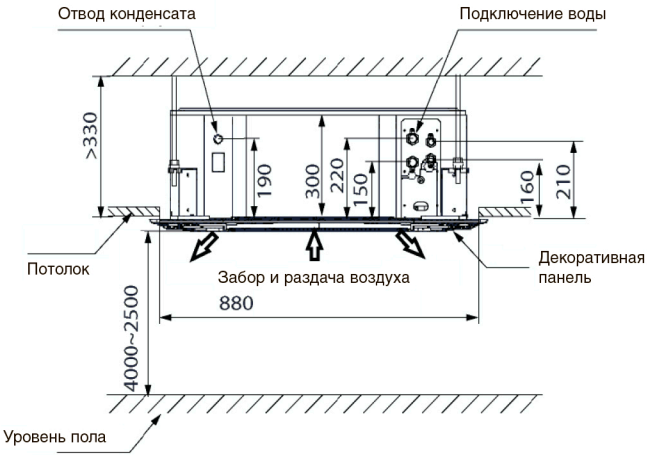

* Производитель постоянно работает над совершенствованием оборудования General Climate и оставляет за собой право внесения изменений в его конструкцию без предварительного уведомления. Актуальность информации о технических характеристиках можно уточнить у официальных представителей компании.

Настенные 2-х трубные фанкойлы GHW-VR(W)

Предназначены для открытой установки на стену

Холодопроизводительность
2.2–4.45 кВт

Теплопроизводительность
3.0–6.3 кВт

Спецификация и рабочие параметры 2-х трубных фанкойлов настенного типа GHW-VR(W)

Модель		GHW-02VR(W)	GHW-03VR(W)	GHW-04VR(W)	GHW-05VR(W)	GHW-06VR(W)
Расход воздуха, м3/ч		425/360/320	510/430/380	680/580/510	850/720/640	1020/870/770
Охлаждение (вода 7/12 С)	Мощность, кВт	2.2/1.84/1.65	2.64/2.24/2.05	3.08/2.62/2.27	4.07/3.73/3.24	4.45/4.18/3.74
	Расход воды, л/ч	378	454	530	700	765
	Сопротивление, кПа	12.0	18.0	22.0	26.0	29.0
Обогрев (вода 50 С)	Мощность, кВт	3.02/2.6/2.23	3.69/3.25/2.77	4.34/3.86/3.25	5.69/5.12/4.32	6.3/5.67/4.73
	Расход воды, л/ч	258	344	447	490	635
	Сопротивление, кПа	10.0	16.0	21.0	25.0	28.0
Электропитание, В/ф/Гц		220–240 / 1~ / 50				
Электрическая мощность, кВт		0.028	0.04	0.044	0.05	0.06
Уровень звук. давления, dB(A)		30/24/20	35/29/24	37/31/26	39/33/28	40/34/29
Мотор вентилятора	Тип	Низкошумный, 4–х скоростной				
	Количество	1				
Вентилятор	Тип	Тангенциальный				
	Количество	1				
Тепло–обменик	Макс. раб. давл., кПа	1.6				
	Диаметр труб, мм	7				
Габариты и масса блока	Блок, мм	915x210x290			1070x210x316	
	Упаковка, мм	1020x300x385			1180x300x410	
	Вес нетто, кг	12.0			15.5	
	Вес брутто, кг	16.0			19.0	
Трубо–проводы	Вход/выход воды	G3/4”				
	Дренаж внеш., мм	20				

ИК-пульт R51/E-1 в комплекте. Сетчатый фильтр. Встроенный 3-ходовой клапан.
Опция:
Проводной пульт управления KJR-12B;

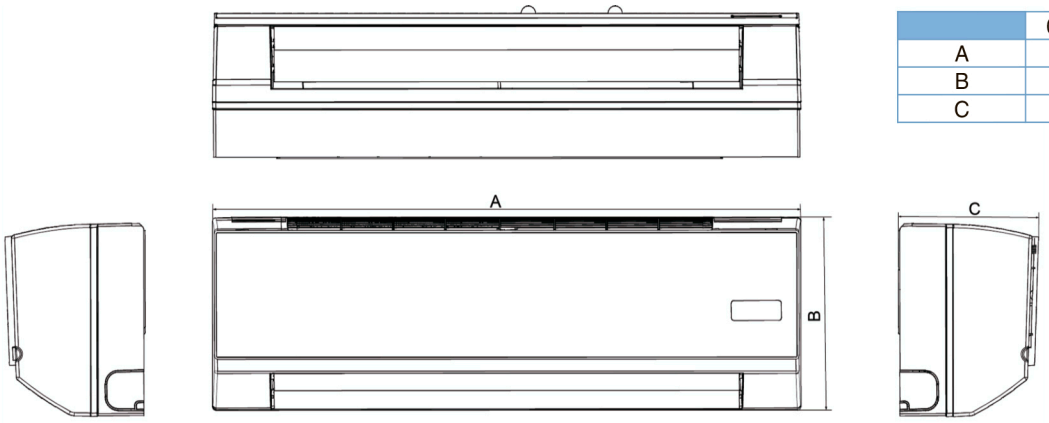

	02-03-04	05-06
A	916	1074
B	290	317
C	218	221

* Производитель постоянно работает над совершенствованием оборудования General Climate и оставляет за собой право внесения изменений в его конструкцию без предварительного уведомления. Актуальность информации о технических характеристиках можно уточнить у официальных представителей компании.

Пульты управления и аксессуары для фанкойлов

GR-107D — Механический пульт управления для 2–х трубных фанкойлов

GR-107D4 — Механический пульт управления для 4–х трубных фанкойлов

GR-208DT — Пульт управления с ЖК–дисплеем и таймером для 2–х трубных фанкойлов

GR-902D4L-MD — Пульт управления с ЖК–дисплеем для 2–х и 4–х трубных фанкойлов для подключения в MODBUS

KJR-12B — Проводной пульт управления с датчиком

GW-MOD64 — Шлюз MODBUS для системы диспетчеризации

CCM03 — Центральный пульт управления

GRP-16 — Адаптер для группового управления до 16 внутренних бло–ков.

GVM-23..A3 — 3–х ходовой клапан с приводом

Модель	Тип	Размер	KVS	Давление закрытия, кПа	Рабочее давление, МПа	Потреб. мощность, Вт
GVM-2315A3	3-х ходовой	1/2”	1.5	250	1.6	2
GVM-2320A3		3/4”	2.5	100		
GVM-2325A3		1”	4.8	60		
GVM-2332A3		1 1/4”	10	60		

* Производитель постоянно работает над совершенствованием оборудования General Climate и оставляет за собой право внесения изменений в его конструкцию без предварительного уведомления. Актуальность информации о технических характеристиках можно уточнить у официальных представителей компании.

GENERAL CLIMATE